КРЮКОВОЙ ПОГРУЗЧИК
PH T20Pi

PALFINGER
ОФИЦИАЛЬНЫЙ ДИЛЕР И СЕРВИСНЫЙ ЦЕНТР

Крюковой погрузчик PALFINGER PH T20Pi это новый продукт из целой серии крюковых погрузчиков PALFINGER грузоподъёмностью от 5 до 30 тонн, которые будут производиться в России на заводе «ВЕЛМАШ-С», который входит в состав компании «Подъемные машины».

Произведенный на «ВЕЛМАШ-С» новый крюковой погрузчик PH T20Pi предназначен для монтажа на трёхосные грузовые шасси с полной массой от 26 тонн и обладает номинальной грузоподъёмностью 20 тонн. Собственный вес установки – 2100 кг. Телескопическая система нового крюкового погрузчика дает возможность осуществлять погрузку/разгрузку сменных кузовов различной длины – от 4,5 до 7 метров. Малая высота опор для сменного кузова – всего 240 мм – позволяет перевозить даже самые высокие контейнеры.

При проектировании конструкции и системы управления погрузчика был учтён опыт эксплуатации предыдущих моделей PALFINGER и пожелания российских потребителей, эксплуатирующих такого рода оборудование, так что с уверенностью можно сказать, что новый продукт разработан специально для эксплуатации в условиях высокой нагрузки и с учетом российского климата. В модели PH T20Pi используется успешно зарекомендовавшая себя простая и надежная система пневматического управления, но возможно изготовление погрузчика и с электрическим управлением.

PALFINGER PH T20Pi отличается от других моделей погрузчиков PALFINGER тем, что 80% его узлов и деталей изготовлено в России. Из импортных комплектующих в этой модели используются только гидравлические компоненты: главный гидрораспределитель и гидрозамки. Специальные литьевые изделия для установки, которые сегодня поступают на «ВЕЛМАШ-С» в рамках кооперации, в будущем предполагается изготавливать на Соломбальском машиностроительном заводе (г. Архангельск), также входящим в компанию «Подъемные машины».

Новая конструкция крюковой стрелы включает в себя два усовершенствованных узла: литая вставка в углу крюковой стрелы и литой крюк. Литая вставка не только упрощает конструкцию, но и убирает концентраторы напряжений. Литой крюк специальной формы позволяет не думать больше о его замене, поскольку прочность и надежность его такова, что скорее автомобиль выработает свой ресурс, чем износ крюка достигнет своего максимума. Данная конструкция крюка защищена от подделок европейскими патентами.

БАЗОВАЯ КОМПЛЕКТАЦИЯ

- защёлка безопасности крюка;
- задние гидравлические замки кузова;
- контроль подключения системы стабилизации, совмещённый с замками кузова;
- пульт управления Progressive control;
- гидрораспределитель Walvoil SDS150;
- напряжение питания – 24В;
- алюминиевая крышка блока управления;
- дополнительные опоры кузова на средней раме.

тел./факс: + 375 17 362-03-35 (36)
GSM: + 375 29 144-67-06
+ 375 29 130-77-90
www.kv-partner.com

КВ ПАРТНЕР

ООО «КВ-партнер»
223060, Минский р-н
район д. Большое Стиклево
Бизнес-центр «S.UNION», оф.91

КРЮКОВОЙ ПОГРУЗЧИК
PH T20Pi

PALFINGER
ОФИЦИАЛЬНЫЙ ДИЛЕР И СЕРВИСНЫЙ ЦЕНТР

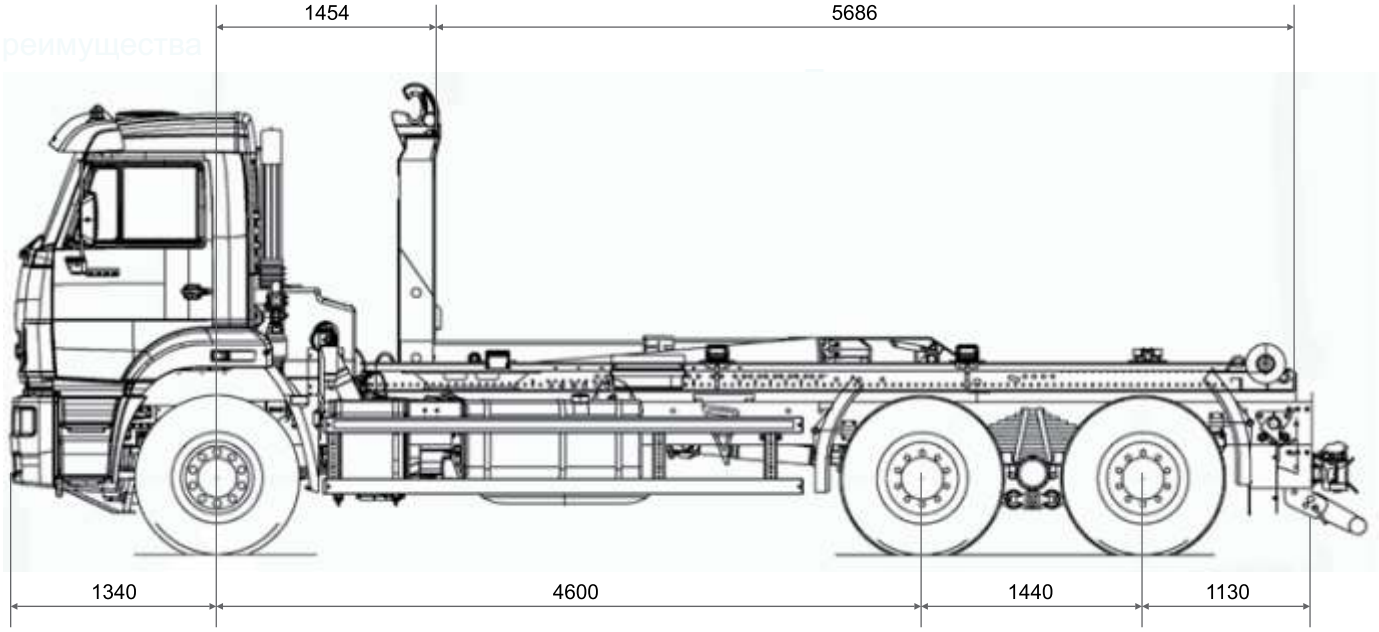

Схема работы с телескопической рамой

самосвальный режим режим

снятия / установки бункера

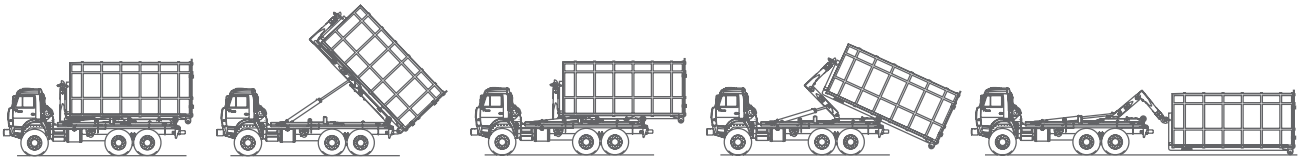

Телескопический механизм обеспечивает продольное поступательное перемещение бункера.

Технические характеристики

Грузоподъемность, кг	20 000
Время установки груженого кузова с земли на автомобиль, с, не более	64
Время снятия груженого кузова с автомобиля на землю, с, не более	72
Время подъема груженого кузова в самосвальном режиме, с, не более	58
Время опускания порожнего кузова в самосвальном режиме, с, не более	54
Макс. давление в гидросистеме, Мпа	31,5
Расход масла, л/мин.	60...80
Габариты в транспортном положении, мм - длина - ширина - высота	 6600 1900 2000
Конструктивная масса, кг	2100
Угол подъема кузова, град.	48
Длина сменного кузова, мм	5000...7000

тел./факс: + 375 17 362-03-35 (36)
GSM: + 375 29 144-67-06
+ 375 29 130-77-90
www.kv-partner.com

КВ ПАРТНЕР

ООО «КВ-партнер»
223060, Минский р-н
район д. Большое Стиклево
Бизнес-центр «S.UNION», оф.91