РОТАТОР GR55-01

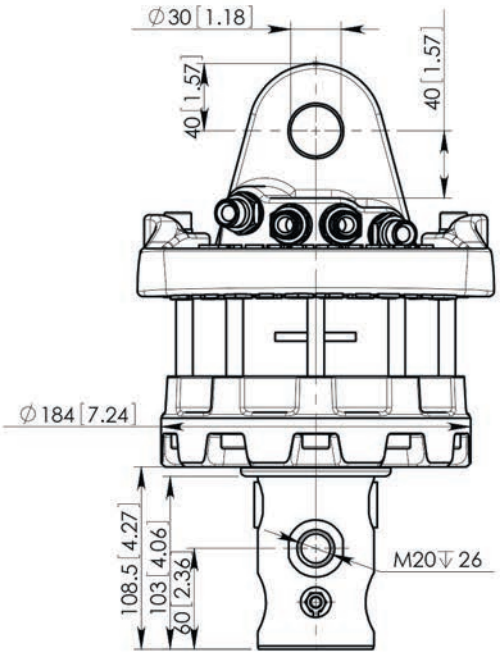

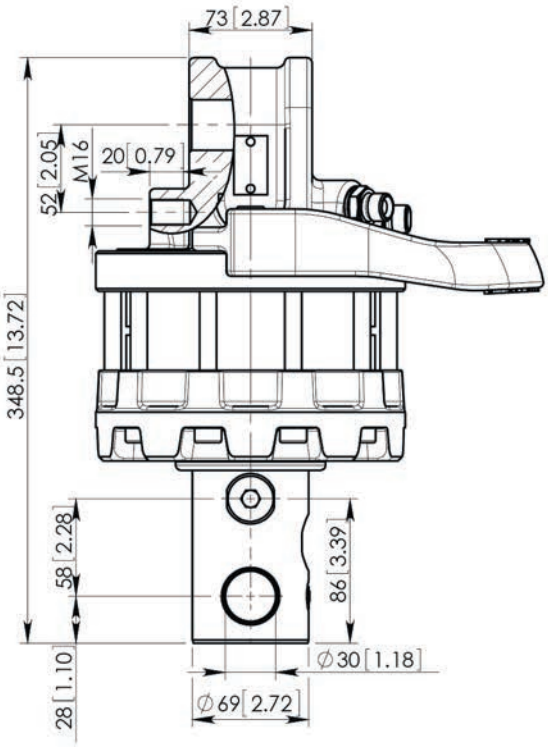

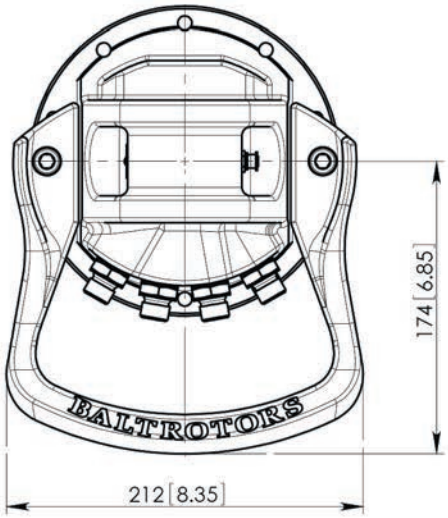

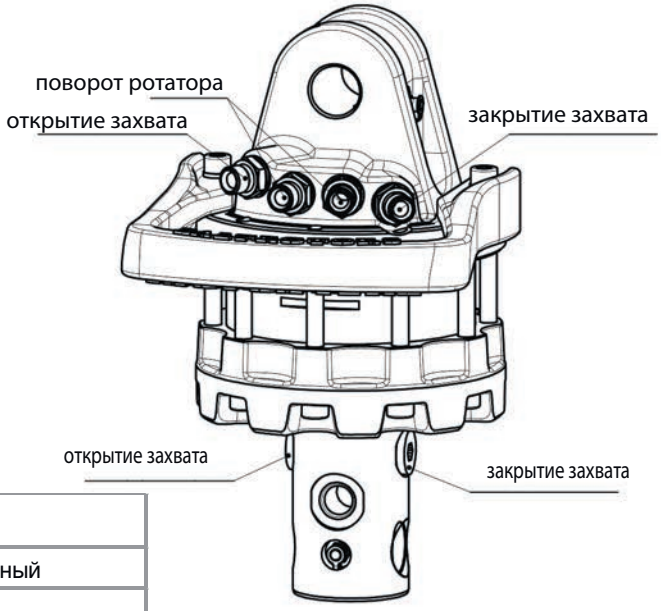

Технические характеристики

Грузоподъемность, т:	5,5
Угол вращения	бесконечный
Максимальная статическая нагрузка, кН:	55
Максимальная динамическая нагрузка кН:	25
Крутящий момент при 25 МПа, Нм	1300
Максимальный литраж, л/мин:	22
Вес ротатора, кг:	29
Максимальное рабочее давление	**Подсоединение**
Ротатор < R > макс 25 МПа	G ⅜"
Открытие захвата < G > макс 20 МПа	верх.G ⅜"; нижн.G ½ "
Закрытие захвата >G < макс 30 МПа	верх.G ⅜"; нижн.G ½ "

ООО «КВ-партнер»
223060, Минский р-н,
Новодворский с/с, 40/2,
район д. Большое Стиклево

8 (017) 362-03-34 (35, 36)
8 (029) 130-77-90
8 (029) 144-67-06
www.kv-partner.com