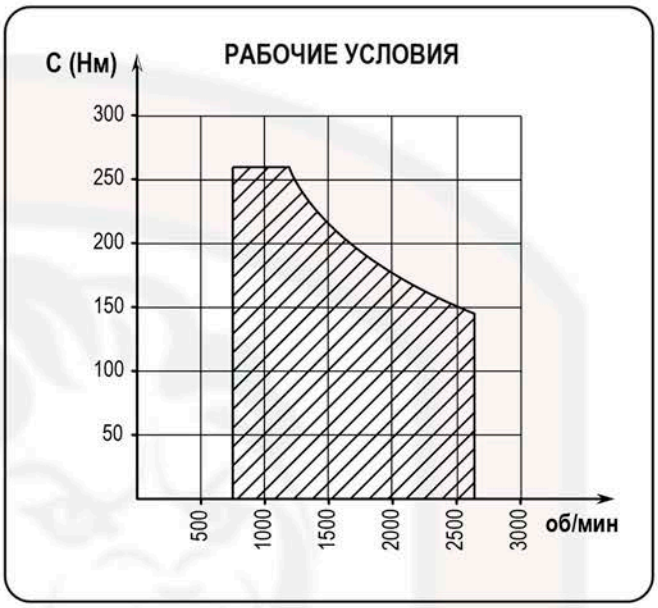

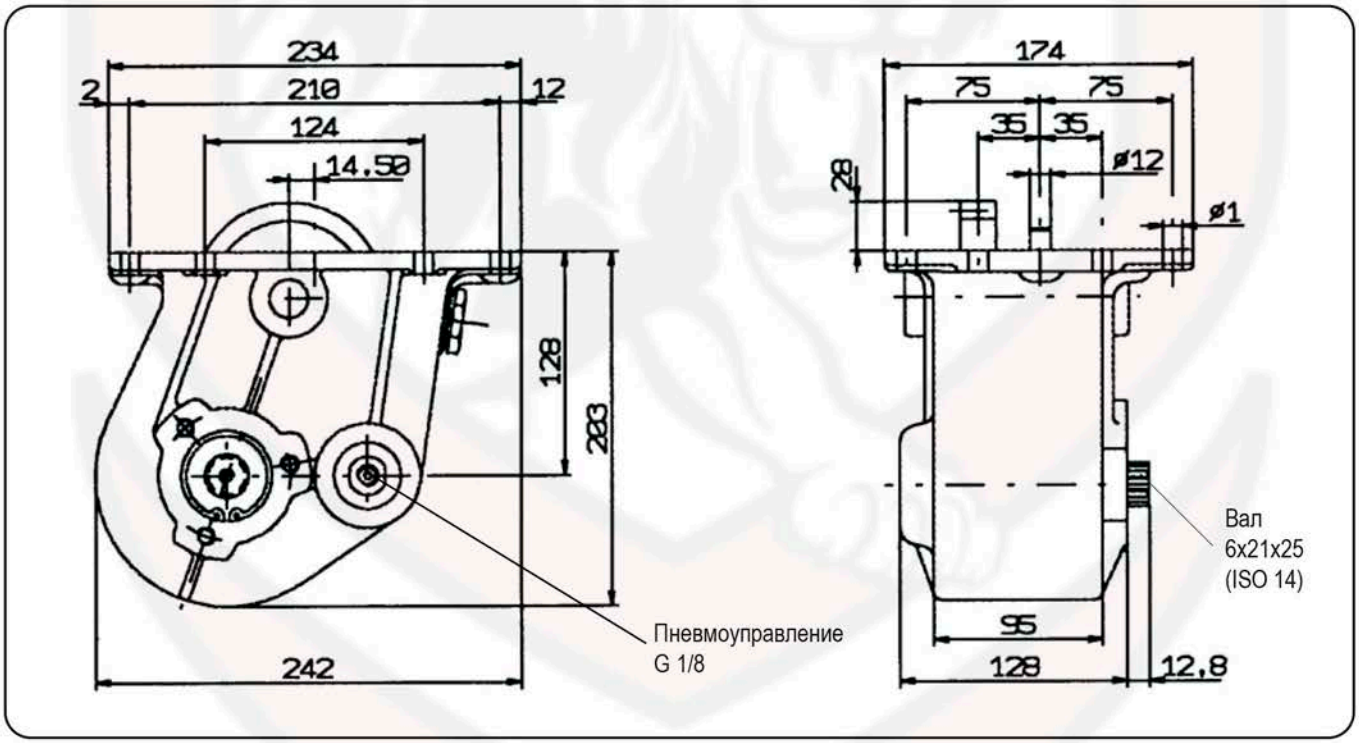

ТИП КПП	КОД КОМ	ВЕРСИЯ	ЧАСТОТА ВРАЩЕНИЯ КОМ ПРИ 1000 ОБ/МИН ДВИГАТЕЛЯ, об/мин		МАКС. КРУТЯЩИЙ МОМЕНТ	МОНТАЖНЫЙ ФЛАНЕЦ	ВЫХОД НА НАСОС	НАПРАВЛЕНИЕ ВРАЩЕНИЯ	МОНТАЖНЫЙ НАБОР	ВЕС
			Норм	Повыш.	Нм					кг
GRS 890	02800900137	13	1208	1483	260 Нм	Правый	Назад	По часовой	15400306041	14,3
GRS 900-920										

* **Аксессуары:**

46010700406 - Комплект пневматического включения КОМ (24В)
46010700407 - Комплект пневматического включения КОМ (12В)
11400001534 - Фланец под карданный вал УАЗ

тел./факс: + 375 17 362-03-34 (35,36)
GSM: + 375 29 130-77-90
+ 375 29 144-67-06
E-mail: admin@kv-partner.com

ООО «КВ-партнер»
223060, Минский р-н
район д. Большое Стиклево
Бизнес-центр «S.UNION», оф.91